eco-DUO600 Ersatzteile

preeflow® by ViscoTec

Geschäftsfeld Komponenten & Geräte

Dosiertechnik Dosiersystem

Pos	Art.-Nr.	x	Anz	Artikelname	Werkstoff	✓
	21175			eco-DUO 600 komplett, mit Antrieb		
	21168			eco-DUO 600 ohne Antrieb		
	20784			Anschlusskabel		
	20047			Antriebseinheit		
1	21152		2	Rotorstrang-Dichtungsgehäuse		
2	21153		2	Pumpengehäuse	Alu	
3	21156		8	Innensechskantschraube M4 x 70	A2	
4	20002	x	2	Stator	VisChem	
5A	21165		1	Endstück links mit Drucksensor		
5B	21166		1	Endstück rechts mit Drucksensor		
6	20124		6	Innensechskantschraube M4 x 16	A2	
8	21155		1	Zentrierdeckel	Alu	
9	20487		6	Linsenschrauben M3 x 8	A2	
10	21163		1	Mischgehäuse	Alu	
11	21164		1	Verschlussplatte	Alu	
12	20390		4	Innensechskantschraube M3 x 10	A2	
13	20047		2	Antriebseinheit		
	20784		2	Anschlusskabel eco-PEN kpl.		
14	21167	x	2	Rundschnurring	FFKM	
15	21172		1	Befestigungsplatten Set		
17	21147		4	Linsenschrauben M4 x 35	A2	
18	21159		2	Verschlussschraube G1/4“	1.4301	
21	20088		4	Gewindestift M3 x 5	A2	
22	20050	x	2	Kupplungsstern	Elastomer	
24	21181		1	Mischersatz (3 Stück)		
25	20108		1	Montagehilfe	Alu	
26	20011	x	2	Rundschnurring	FKM	
27	20026	x	2	Innensechskantschraube M4 x 8	A2	
28	20027	x	2	Unterlegscheibe A 4,3	PA 6	
29	21197		2	Dichtungssatz mit Gehäuse		
30	20007	x	2	Rundschnurring	FKM	
31	20152		2	Lagergehäuse mit Rotorstrang kpl.		
32	20031		8	Innensechskantschraube M4 x 25	A2	
35	21180		1	Kalibrieradapter		

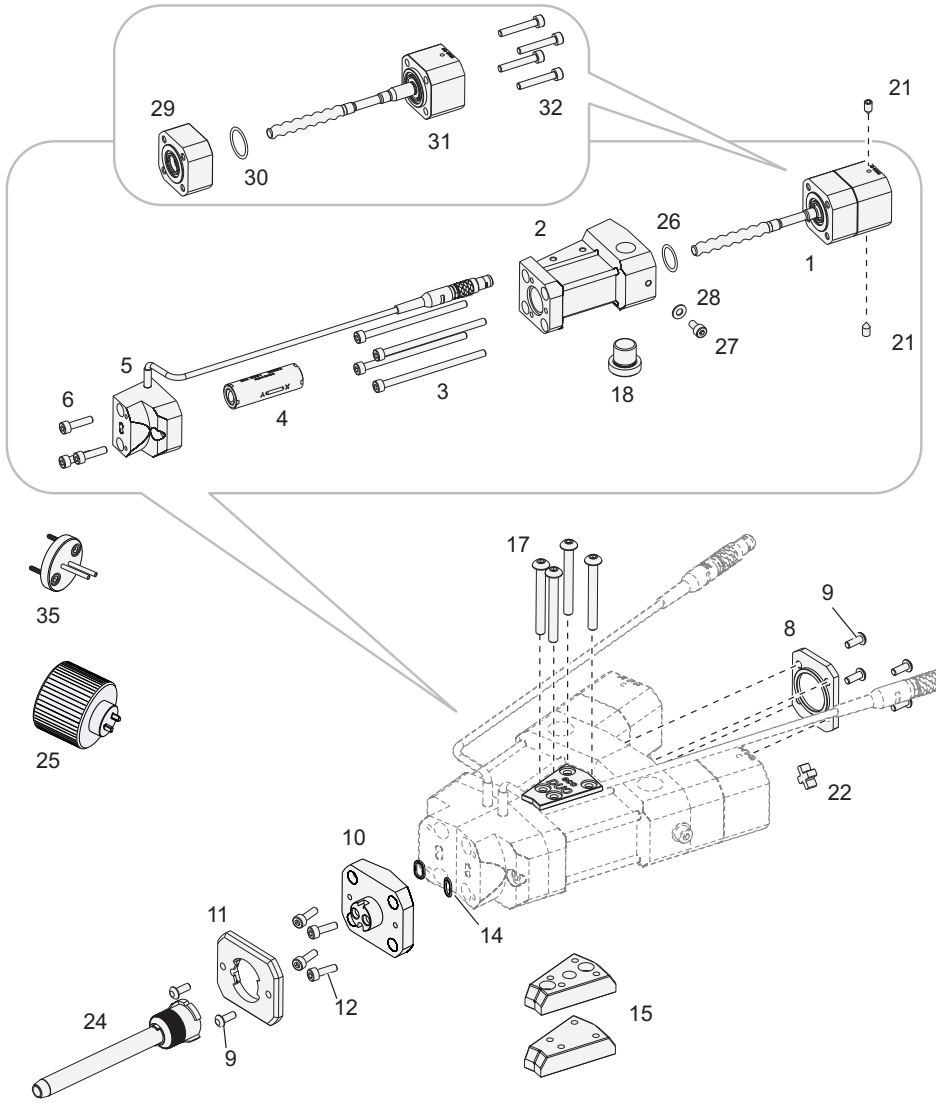

x = empfohlene Ersatz und Verschleißteile
✓= bestellen

© ViscoTec Pumpen- u. Dosiertechnik GmbH | info@preeflow.com | www.preeflow.com
11/14 – Technische Änderung, Satz- und Druckfehler vorbehalten.